VISION
installation:innovation

MANUAL DEL PROPIETARIO PARA CS-1900

www.visionaudiovisual.com/techaudio/cs-1900

DECLARACIÓN DE CONFORMIDAD

Cuando corresponda, los productos de Vision disponen de certificación y cumplen con la normativa local vigente, de acuerdo con el estándar de certificación CB. Vision se compromete a garantizar que todos sus productos cumplen en su totalidad con los estándares de certificación adecuados para su venta en la UE y otros países participantes.

El producto descrito en este Manual del propietario cumple los estándares RoHS (directiva UE 2002/95/CE) y WEEE (directiva UE 2002/96/CE). Este producto ha de ser devuelto al lugar de compra al final de su vida útil para ser reciclado.

ADVERTENCIAS

CAUTION

RISK OF ELECTRIC SHOCK
DO NOT OPEN

PELIGRO: PARA REDUCIR EL RIESGO DE DESCARGA ELÉCTRICA, NO RETIRE LA CUBIERTA (NI EL PANEL POSTERIOR). LAS PIEZAS DEL INTERIOR DE ESTE DISPOSITIVO NO PUEDEN SER REPARADAS POR EL USUARIO. CUALQUIER REPARACIÓN DEBERÁ EFECTUARLA UN TÉCNICO DE MANTENIMIENTO PROFESIONAL.

El símbolo del rayo con una flecha representado dentro de un triángulo equilátero sirve para avisar al usuario de la presencia de "voltaje peligroso" sin aislar y dentro de la carcasa del producto, que podría ser de magnitud suficiente como para constituir un riesgo de descarga eléctrica.

El signo de exclamación dentro de un triángulo equilátero sirve para alertar al usuario de la presencia de instrucciones importantes de funcionamiento y mantenimiento (reparación) en la documentación que acompaña al aparato.

ADVERTENCIA: PARA REDUCIR EL RIESGO DE INCENDIO O DESCARGA ELÉCTRICA, PROTEJA ESTE APARATO DE LA LLUVIA Y LA HUMEDAD.

Todos los productos están diseñados e importados en la UE por "Vision", una sociedad de propiedad exclusiva de "Azlan Logistics Ltd.", registrada en Inglaterra con el n.º 04625566, con domicilio en Lion House, 4 Pioneer Business Park, Clifton Moor, York, YO30 4GH. Registro WEEE: GD0046SY

DECLARACIÓN DE ORIGEN

Todos los productos de Vision se fabrican en la República Popular China (RPC).

LUGAR DE INSTALACIÓN
Evite instalar este producto bajo las siguientes condiciones:
• Lugares húmedos.
• Lugares expuestos a la luz directa del sol o situados cerca de fuentes de calor.
• Lugares extremadamente fríos.
• Lugares expuestos al polvo o a la vibración excesiva.
• Lugares con poca ventilación.

No exponga este producto a líquidos o salpicaduras. ¡NO COLOQUE OBJETOS LLENOS DE LÍQUIDOS ENCIMA O CERCA DE ESTE PRODUCTO!

EMPAQUETADO
Guarde todo el material de embalaje. Es esencial para embalar el producto en caso de necesitar enviarlo para una posible reparación.

NOTA: Debe utilizar el embalaje original al devolver la unidad al centro de servicio técnico, ya que la garantía no cubre los daños durante el transporte.

CORRIENTE ADMITIDA
La corriente admitida por los altavoces indica la potencia que los altavoces pueden aguantar durante un periodo de tiempo prolongado y sin distorsión. Estos altavoces están preparados para aceptar hasta 60 vatios RMS.

VATIOS
Los estándares más precisos a la hora de calcular los vatios son la “Potencia de programa" y la potencia media o “RMS”, ya que estas miden los niveles medios durante un periodo determinado. Estos altavoces son compatibles con cualquier amplificador de baja impedancia de 2x10 W a 2x70 W (a 8 ohmios).

NOTA: La potencia de salida de un amplificador depende del número de altavoces conectados.
8 ohmios suele indicar que hay dos altavoces conectados.
4 ohmios suele indicar que hay cuatro altavoces conectados.

INSTALACIÓN

1. PERFORE ORIFICIOS EN LAS PLACAS DEL TECHO. Trace una línea alrededor de la plantilla de cartón incluida (el círculo tendrá un diámetro de 210 mm/8,3”). Recorte siguiendo esta línea.

NOTA: Estos altavoces solo pueden instalarse en lugares donde haya un falso techo.

2. Dibuje el orificio de corte y recorte a lo largo del mismo.

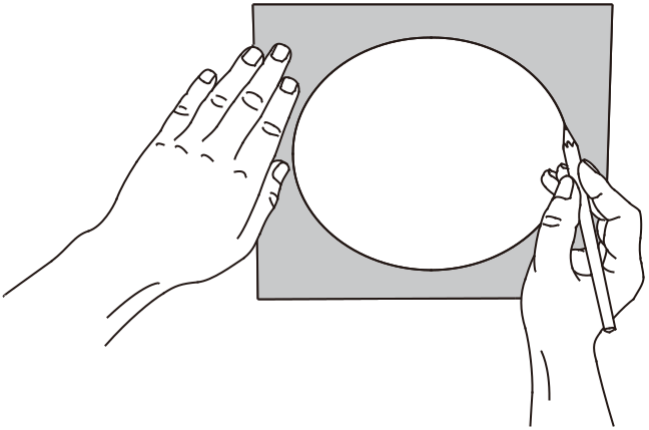

3. Pase los cables del altavoz a través del orificio recortado.

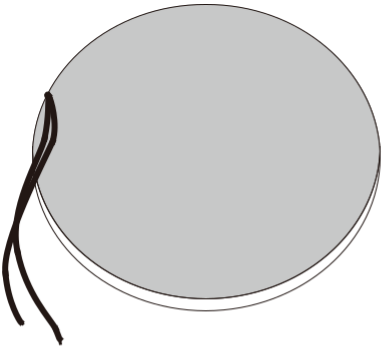

4. Conecte los cables del altavoz con los terminales.

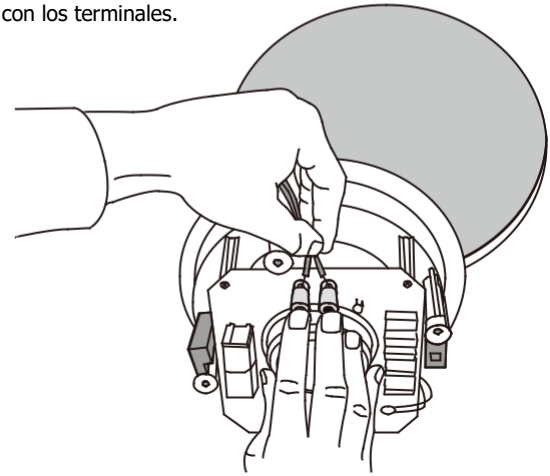

5. Instale el altavoz.

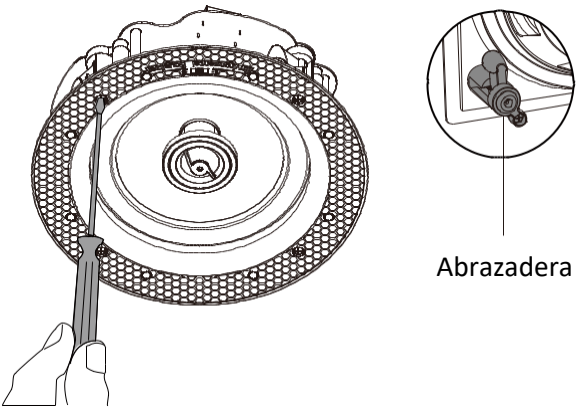

6. Instale la rejilla.

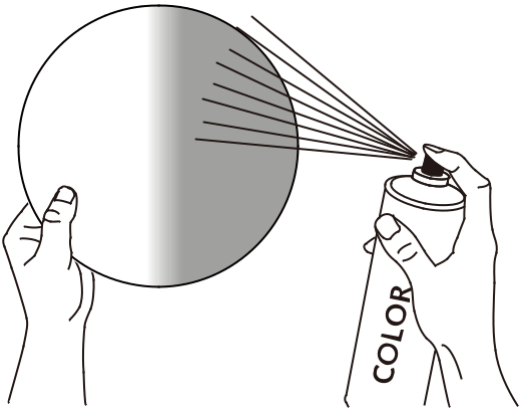

NOTA: Estos altavoces no son impermeables y no están diseñados para ser utilizados en zonas con mucha humedad.

RESOLUCIÓN DE PROBLEMAS

Si el sistema no funciona correctamente, consulte la siguiente información. Si el problema continúa, desconéctelo de la corriente y póngase inmediatamente en contacto con su distribuidor de productos audiovisuales.

Problema	Solución
El sonido solo se emite por un lado	• Apague el amplificador y cambie las conexiones de salida. Si el lado cambia, el amplificador funciona adecuadamente y el problema se encuentra en uno de los altavoces. • Cambie las conexiones de entrada y compruebe los cables de entrada.
El volumen del sonido es muy bajo.	• ¿Ha usado cables de altavoz no apantallados? Utilice cable con un diámetro de 0,75 mm o más. Nota: El cable RCA o de miniconector está apantallado y, por lo tanto, no es compatible.

ESPECIFICACIONES

DIMENSIONES DEL ALTAVOZ: 227 x 87 mm / 9″ x 3,4″
TAMAÑO DE RECORTE: 210 mm / 8,3″
DIMENSIONES DE LA CAJA: 267 x 265 x 225 mm / 10,5" x 10,4" x 8,9"
PESO DEL ALTAVOZ: 1,84 kg / 4,05 lb (cada uno)
PESO DE LA CAJA: 4 kg / 8,8 lb (por pareja)
CORRIENTE ADMITIDA: 60 vatios RMS
WOOFER: Cono de kevlar tejido de 6,5"
TWEETER: Cúpula de titanio de 0,75"
MATERIAL DE FABRICACIÓN: plástico ABS
TERMINALES DEL ALTAVOZ: borne de conexión
IMPEDANCIA NOMINAL: 8 ohmios
SENSIBILIDAD: 90 dB (1 W / 1 m)
RESPUESTA DE FRECUENCIA: 60 Hz-20 kHz
COLOR: blanco
ACCESORIOS INCLUIDOS: no disponible
GARANTÍA: Reparación en punto de servicio durante toda la vida útil del producto.
2 años de reparaciones «in situ» (solo en el Reino Unido).
CONFORMIDAD NORMATIVA: RoHS, CE

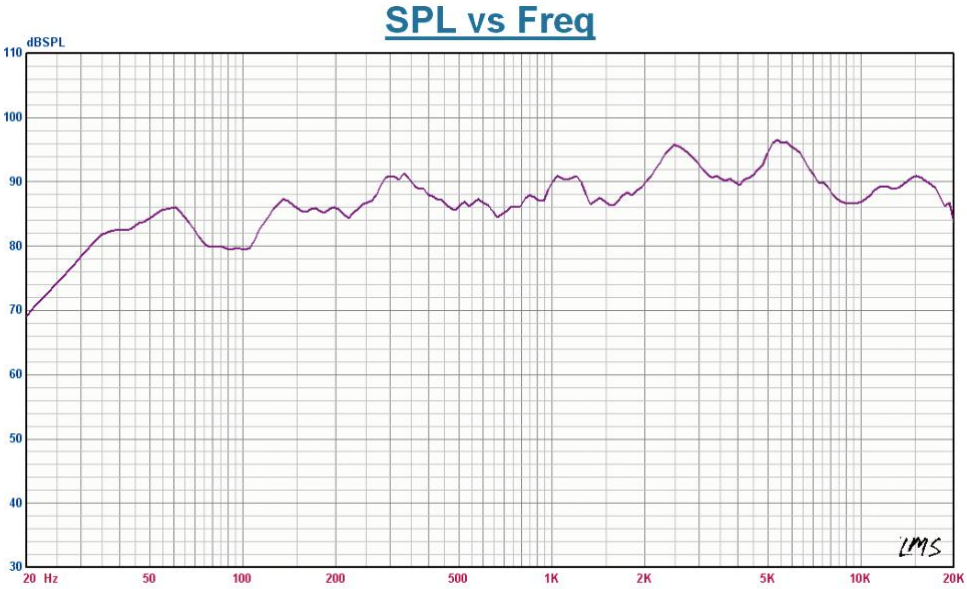

GARANTÍA DE REPARACIÓN EN PUNTO DE SERVICIO DURANTE TODA LA VIDA ÚTIL DEL PRODUCTO

Este producto incluye una garantía de reparación en punto de servicio durante toda su vida útil. Si experimenta algún problema, deberá facilitar una DESCRIPCIÓN DETALLADA del fallo en cuestión.

Algunos productos de Vision son sumamente técnicos y requieren la detección y corrección de anomalías en todos los elementos de la instalación, ya que es posible que no sea el producto de Vision lo que esté fallando. Por esta razón, el fabricante podría negarse a sustituir el artículo si no se facilita una descripción suficiente.

- Esta es una garantía intransferible y válida exclusivamente para el comprador original.
- Esta garantía le ofrece cobertura ante lo siguiente:
    - Funcionamiento defectuoso de cualquier componente, incluida la fuente de alimentación.
    - Daños detectados al extraer el producto por primera vez de su embalaje, siempre y cuando se notifiquen dentro de las 24 horas siguientes a la compra.
- Si al recibir el producto, este no funcionara o presentara defectos de fábrica (DOA), dispondrá de 21 días a partir de la fecha de compra para notificárselo al distribuidor nacional a través del vendedor al que compró sus productos audiovisuales.
- La responsabilidad de enviar el producto al centro de servicio designado por Vision corresponderá al comprador original.
- La responsabilidad de Vision quedará limitada al coste de sustituir la unidad defectuosa cubierta por la garantía, excepto en caso de muerte o lesiones corporales (Directiva 85/374/CEE).
- Si el producto hubiera dejado de fabricarse (EOL), Vision ofrecerá un reembolso en lugar de su sustitución.
- Esta garantía no cubrirá el producto en caso de funcionamiento defectuoso provocado por un uso excesivo, un uso inadecuado, una instalación incorrecta, una potencia de entrada inestable o incorrecta, o bien una modificación.

Vision hace todo lo posible por enviar los artículos de sustitución en un plazo de 5 días hábiles. No obstante, esto no siempre resulta factible, en cuyo caso se enviarán tan pronto como sea materialmente posible. Los usuarios finales y los distribuidores del Reino Unido pueden solicitar asistencia en http://www.visionaudiovisual.com/support

EXENCIÓN DE RESPONSABILIDAD LEGAL: Debido a nuestro compromiso por mejorar constantemente nuestros productos, los datos indicados anteriormente podrán cambiar sin previo aviso. El presente Manual del usuario (o propietario) se publica sin garantía alguna y nos reservamos el derecho a realizar mejoras o cambios en el mismo según resulte necesario y debido a errores tipográficos, imprecisiones de la información vigente o mejora de los programas y/o equipos, en cualquier momento y sin previo aviso. Tales cambios se incorporarán en las nuevas ediciones del Manual del usuario (o propietario).