SAMSUNG

Option Stand Quick Guide

Guide rapide de montage du support facultatif

MD32 / MD40 / ED32 / ED40 / LE32 / ME32 / ME40 / PE40 / 320MX-3 / 320TSn-3

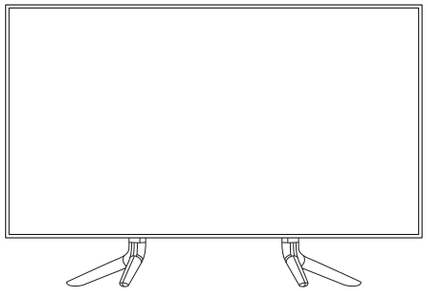

- English
Unpack the product and check if all of the following contents have been included.

- Bahasa Indonesia
Buka kemasan produk dan periksa apakah semua isi berikut ini telah disertakan.

- Français
Déballez l'appareil et vérifiez si vous disposez bien des éléments suivants.

- Deutsch
Packen Sie das Gerät aus und prüfen Sie, ob alle nachfolgend aufgeführten Gegenstände mitgeliefert wurden.

- Magyar
Csomagolja ki a terméket, és ellenőrizze, hogy a csomag tartalmazza-e a következő tartozékok mindegyikét.

- Italiano
Disimballare il prodotto e verificare che tutte le parti siano presenti.

- Казақ
Құрылғының бумасын шешіп, төмендегі бөлшектерінің барлығы бар екенін тексеріп алыңыз.

- Polski
Rozpakuj urządzenie i sprawdź, czy są dostępne wszystkie poniższe elementy.

- Português
Tire o produto da embalagem e verifique se todos os conteúdos seguintes foram incluídos.

- Русский
Распакуйте устройство и проверьте комплект поставки.

- Español
Desembale el producto y compruebe que no falte ninguna de las piezas siguientes.

- Svenska
Packa upp produkten och kontrollera att följande finns med.

- Türkçe
Ürünü paketinden çıkarın ve aşağıdaki parçaların pakette olup olmadığını kontrol edin.

- Українська
Розпакуйте виріб і перевірте, чи наявні всі з описаних нижче елементів.

– 日本語
製品を開梱し、以下の内容がすべて含まれていることを確認します。

– 简体中文
拆开产品包装，检查是否有以下物件。

- 繁體中文
打開產品包裝檢查以下物件是否齊全。

– 한국어
제품의 포장을 풀고, 모든 구성품이 있는지 확인하세요.

- العربية
أخرج المنتج من عبوته وتأكد من أن جميع المحتويات التالية مرفقة مع المنتج.

BN68-03155R-00

Unpacking
Déballage

1	2	3	4	5
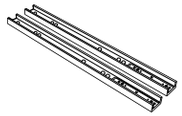	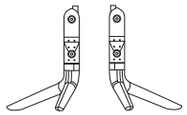	M4*L8 (SCREW-TAPTYPE)	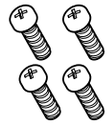 M8*L22 (BOLT-ETC)	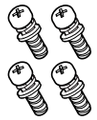 M6*L12 (BOLT-ETC)

- English
1. Stand Bar (2EA)
2. Cover Stand (L, R)
3. Stand Screws (4EA)
4. VESA Screws (4EA)
5. VESA Screws (4EA)

- Bahasa Indonesia
1. Batang Stan (2BH)
2. Stan Pelindung (Kr, Kn)
3. Sekrup Stan (4BH)
4. Sekrup VESA (4BH)
5. Sekrup VESA (4BH)

- Français
1. Barres de support (2 pièces)
2. Pieds (G, D)
3. Vis du support (4 pièces)
4. Vis VESA (4 pièces)
5. Vis VESA (4 pièces)

- Deutsch
1. Standfußleiste (2 Stk.)
2. Standfuß (L, R)
3. Standfußschrauben (4 Stk.)
4. VESA-Schrauben (4 Stk.)
5. VESA-Schrauben (4 Stk.)

- Magyar
1. Állvány rúd (2 db)
2. Állvány fedél (bal, jobb)
3. Állvány csavarok (4 db)
4. VESA csavarok (4 db)
5. VESA csavarok (4 db)

-Italiano
1. Barra piedistallo (x2)
2. Piedistallo coperchio (SX, DX)
3. Viti piedistallo (x4)
4. Viti VESA (x4)
5. Viti VESA (x4)

- Казақ
1. Тіреуіш тақтасы (2EA)
2. Қақпақ тіреуіші (с, о)
3. Тіреуіш бұрандалары (4EA)
4. VESA бұрандалары (4EA)
5. VESA бұрандалары (4EA)

- Polski
1. Wspornik podstawy (2 szt.)
2. Stojak podstawy (lewy i prawy)
3. Wkręty podstawy (4 szt.)
4. Wkręty VESA (4 szt.)
5. Wkręty VESA (4 szt.)

- Português
1. Barra da base (2EA)
2. Base da parte posterior (esq., dir.)
3. Parafusos da base (4EA)
4. Parafusos VESA (4EA)
5. Parafusos VESA (4EA)

- Русский
1. Планка подставки (2 шт.)
2. Подставка (Л, П)
3. Винты подставки (4 шт.)
4. Винты VESA (4 шт.)
5. Винты VESA (4 шт.)

- Español
1. Barra de soporte (2 uds.)
2. Soporte de cubierta (I, D)
3. Tornillos para soporte (4 uds.)
4. Tornillos VESA (4 uds.)
5. Tornillos VESA (4 uds.)

- Svenska
1. Stativskena (2 st)
2. Stativfot (vä, hö)
3. Stativskruvar (4 st)
4. VESA-skruvar (4 st)
5. VESA-skruvar (4 st)

- Türkçe
1. Altlık Çubuğu (2 Adet)
2. Kapak Altlığı (Sol, Sağ)
3. Altlık Vidaları (4 Adet)
4. VESA Vidaları (4 Adet)
5. VESA Vidaları (4 Adet)

- Українська
1. Стійка (2 шт.)
2. Кришка стійки (ліва, права)
3. Гвинти для стійок (4 шт.)
4. Гвинти VESA (4 шт.)
5. Гвинти VESA (4 шт.)

– 日本語
1. スタンド バー (2 個)
2. カバー スタンド (左、右)
3. スタンド ネジ (4 個)
4. VESA ネジ (4 個)
5. VESA ネジ (4 個)

– 简体中文
1. 支架杆（2 个）
2. 盖板支架（左、右）
3. 支架螺钉（4 颗）
4. VESA 螺钉（4 颗）
5. VESA 螺钉（4 颗）

- 繁體中文
1. 支架杆（2 個）
2. 蓋板支架（左，右）
3. 支架螺絲（4 枚）
4. VESA 螺絲（4 枚）
5. VESA 螺絲（4 枚）

– 한국어
1. 스탠드 바 (2개)
2. 커버 스탠드 (왼쪽, 오른쪽)
3. 스탠드 나사 (4개)
4. VESA 나사 (4개)
5. VESA 나사 (4개)

- العربية
1. شريط الحامل (2EA)
2. حامل الغطاء (أيسر، أيمن)
3. مسامير الحامل (4EA)
4. مسامير VESA (4EA)
5. مسامير VESA (4EA)

Installing the Stand
Installation du pied

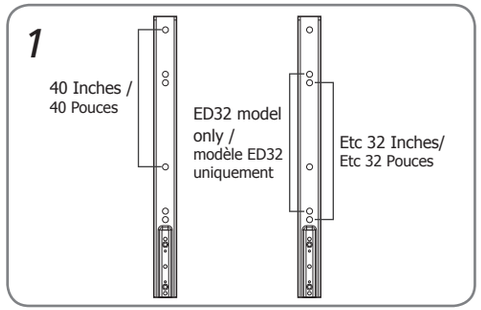

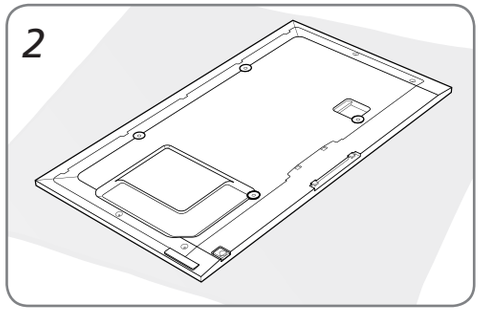

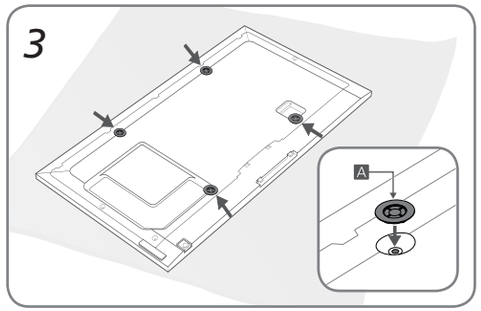

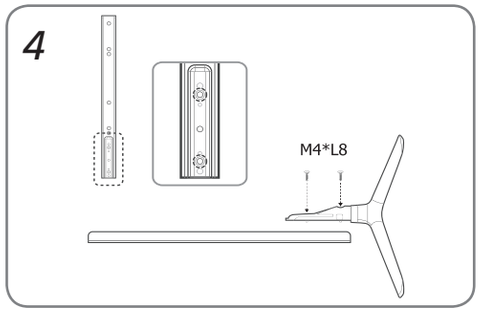

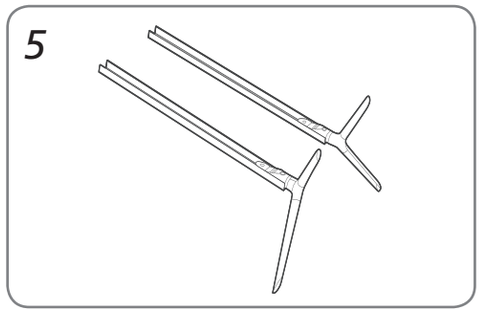

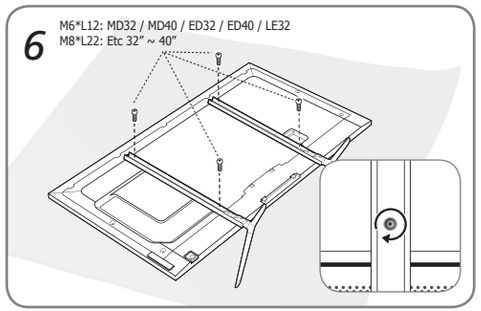

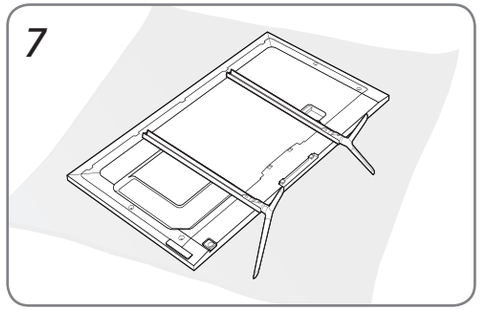

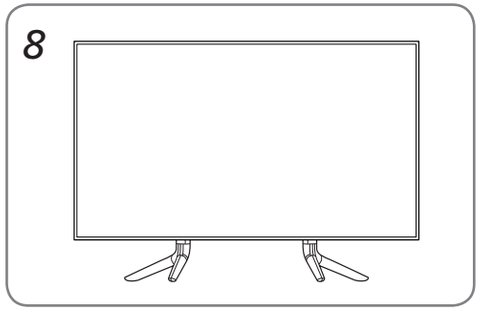

Caution
Attention

- English
The holder ring (A) is provided with the Samsung display product.
It is not provided with the stand.

- Bahasa Indonesia
Cincin penahan (A) disertakan dengan produk tampilan Samsung.
Dudukan tidak disertakan.

- Français
L'anneau de support (A) est fourni avec l'écran Samsun et non.
avec le pied.

- Deutsch
Der Haltering (A) ist im Lieferumfang des Samsung-Monitors enthalten.
Er wird nicht zusammen mit dem Standfuß geliefert.

- Magyar
A rögzítőgyűrű (A) a Samsung kijelzőeszköz tartozéka.
Az állványhoz nincs mellékelve.

- Italiano
Insieme al prodotto, Samsung fornisce l'anello di sostegno (A).
Non è fornito insieme al piedistallo.

- Казақ
Ұстағыш сақина (A) Samsung дисплей өнімімен бірге беріледі.
Ол тіреуішпен бірге берілмейді.

- Polski
Obejma na kable (A) jest dołączana do wyświetlaczy Samsung.
Nie jest dołączona do podstawy.

- Português
O anel de suporte (A) é fornecido com o monitor Samsung.
Não é fornecido com a base.

- Русский
Держатель в форме кольца (A) поставляется вместе с дисплеями Samsung. Он не поставляется вместе с подставкой.

- Español
El anillo de sujeción (A) se suministra con el producto de visualización Samsung. No se suministra con el soporte.

- Svenska
Hållarringen (A) medföljer Samsung-skärmprodukten.
Den levereras inte med stativet.

- Türkçe
Samsung ekran ürünüyle birlikte bir tutucu halka (A) sağlanır.
Altlıkla birlikte sağlanmaz.

- Українська
Кільце тримача (A) постачається із дисплеєм Samsung.
До підставки воно не додається.

– 日本語
ホルダー リング (A) は、Samsung ディスプレイ製品に付属しています。
スタンドには付属していません。

– 简体中文
固定圈 (A) 随附在三星显示器产品中，而未随附在支架中。

- 繁體中文
Samsung 顯示器產品隨附束線環 (A) 。 但不提供支架。

- 한국어
홀더링(A)은 본 스탠드의 제공품이 아니며, 삼성 디스플레이 제품의 구성품으로 제공됩니다.
홀더링 제공 모델: UE46 / UE55 / ME32 / ME40 / ME46 / ME55 / MD46 / MD55 / ED46 / ED55 / PE40 / PE46 / PE55

- العربية
تتوفر حلقة الحامل (A) مع شاشة عرض Samsung. ولا يتم إرفاقها مع الحامل.