# CMR 50T

## MONITOR DE TECHO DE DOS VÍAS

**Descripción**

El CMR 50T es un altavoz de techo multipropósito de 2 vías, ideal para un gran número de aplicaciones. Su diseño elegante y discreto, unido a sus detalles de precisión, hacen que el modelo CMR 50T encaje con el estilo de cualquier espacio.
Los transductores de alta calidad, alineados en configuración coaxial, garantizan una reproducción musical precisa de toda la banda de frecuencias y alcanzan unos niveles impresionantes de presión sonora para una caja tan compacta.
La instalación es sencilla gracias a las tres abrazaderas de largo recorrido. La rejilla magnética permite el acceso inmediato al selector de potencia de la parte frontal: el transformador de línea ofrece 40 W de potencia máxima en líneas de voltaje constante de 70 V y 100 V, y cinco niveles de potencia diferentes.

**Características**

- Potencia admisible de 40 W RMS
- SPL máximo de 110 dB
- Respuesta en frecuencia: 80 - 20 000 Hz
- Ángulo de cobertura cónica de directividad constante de 130°
- Altavoz de bajos de 5'' de alta potencia
- Tweeter de neodimio con cúpula de 1''
- Caja de plástico autoextinguible y recinto trasero de metal
- Rejilla frontal magnética de acero

**Código De Artículo**

13100044 CMR 50T W — White - RAL 9003 EAN 8024530017439

# CMR 50T

MONITOR DE TECHO DE DOS VÍAS

Line Art 2D

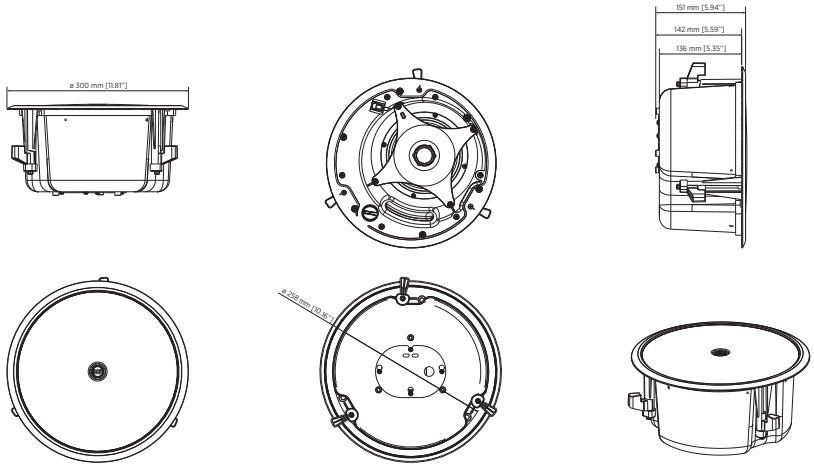


**ESPECIFICACIONES**

| | | |
|---|---|---|
| Especificaciones acusticas | Respuesta en frecuencia (-10 dB) | 80 Hz - 20000 Hz |
| | SPL máx. a 1 m | 110 dB |
| | Ángulo de cobertura | 130° |
| | Sensibilidad del sistema | 88 dB |
| Sección de potencia | Amplification | Full Range |
| | Impedancia nominal | 8 ohm |
| | Manejo de potencia | 40 W RMS |
| | Manejo de potencia pico | 160 W PEAK |
| | Protecciones | Bulb lamp |
| | Frecuencias de cruce | 2500 |
| | Amplificador recomendado | XPS SERIES, KPS SERIES, DMA SERIES |
| Transductores | Tweeter de domo | 1 x 1.0'' neo, 1.0'' v.c |
| | Altavoz de bajos | 1 x 5.0'', 1.0'' v.c |
| Sección de entrada/salida | Conectores de entrada | Euroblock |
| | Conectores de salida | Euroblock |
| | Transformador de voltaje constante | 70/100 V |
| | Selección de potencia 1 | 40 W - 250 ohm |
| | Selección de potencia 2 | 20 W - 500 ohm |
| | Selección de potencia 3 | 10 W - 1000 ohm |
| | Selección de potencia 4 | 5 W - 2000 ohm |
| | Selección de potencia 5 | 2.5 W - 4000 ohm |
| Cumplimiento estándar | Safety agency | CE compliant, UL 1480A |

# CMR 50T

MONITOR DE TECHO DE DOS VÍAS

| | | |
|---|---|---|
| Especificaciones físicas | Material del gabinete/de la caja | ABS |
| | Hardware | Steel backcan |
| | Rejilla | Steel |
| | Color | White - RAL 9003 |
| Tamaño / Peso | Profundidad | 151 mm / 5.94 inches |
| | Profundidad de empotrado | 142 mm / 5.59 inches |
| | Diámetro | 300 mm / 11.81 inches |
| | Diámetro del orificio | 260 mm / 10.24 inches |
| | Peso | 4 kg / 8.82 lbs |

**ACCESORIOS**

Suspensión/montaje

| | | | |
|---|---|---|---|
| 13360492 | GRILLE KIT 4X CMR B | Black - RAL 9005 | EAN 8024530019402 |
| 13360490 | MUD RING 4X CMR | | EAN 8024530019396 |
| 13360489 | TILE BRIDGE 4X CMR | | EAN 8024530019389 |