WMR 50T

MONITOR DE PARED DE DOS VÍAS

Descripción

El WMR 50T es un altavoz de montaje en techo multipropósito de 2 vías, ideal para un gran número de aplicaciones. Su diseño elegante y discreto, unido a su detallismo y precisión, hacen que el WMR 50T encaje con el estilo de cualquier espacio.
Los transductores de alta calidad garantizan una reproducción musical precisa de toda la banda de frecuencias y alcanzan unos niveles impresionantes de presión sonora para una caja tan compacta. La instalación es sencilla gracias al panel de conexión dedicado, ubicado en el interior del soporte para pared (incluido), que permite a los instaladores ajustar antes la inclinación, fijar el altavoz y conectarlo rápidamente sin necesidad de herramienta alguna.

Características

- Potencia admisible de 40 W RMS
- SPL máximo de 110 dB
- Respuesta en frecuencia: 80 - 20 000 Hz
- Ángulo de cobertura de directividad constante de 140° × 100°
- Altavoz de bajos de 5'' de alta potencia
- Tweeter de neodimio con cúpula de 1'
- Caja de plástico autoextinguible y rejilla frontal de acero
- Panel de conexión integrado en el soporte de pared
- Conector EUROBLOCK de 4 polos (entrada de audio y relé en paralelo)
- Grado de protección IP55

Código De Artículo

13100051	WMR 50T	Black - RAL 9005	EAN 8024530017460
13100074	WMR 50T W	White - RAL 9003	EAN 8024530020033

WMR 50T

MONITOR DE PARED DE DOS VÍAS

Line Art 2D

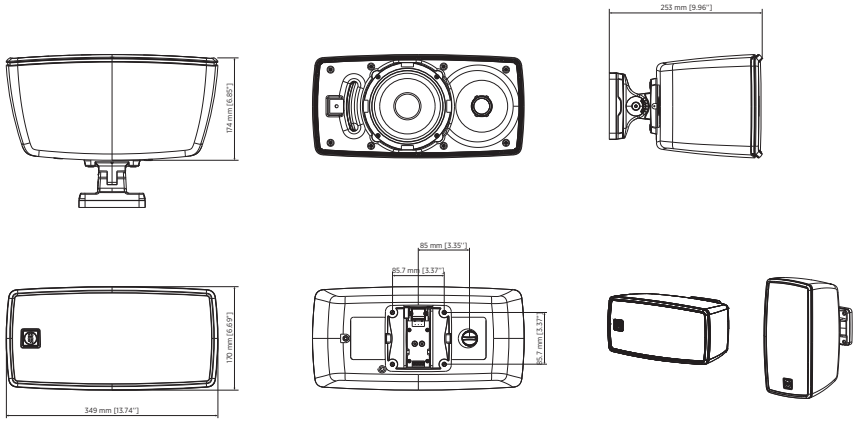

ESPECIFICACIONES

Especificaciones acusticas	Respuesta en frecuencia (-10 dB)	80 Hz - 20000 Hz
	SPL máx. a 1 m	110 dB
	Ángulo de cobertura horizontal	140°
	Ángulo de cobertura vertical	100°
	Sensibilidad del sistema	88 dB
Sección de potencia	Amplification	Full Range
	Impedancia nominal	8 ohm
	Manejo de potencia	40 W RMS
	Manejo de potencia pico	160 W PEAK
	Protecciones	Bulb lamp
	Frecuencias de cruce	2500
	Amplificador recomendado	XPS SERIES, KPS SERIES, DMA SERIES
Transductores	Tweeter de domo	1 x 1.0'' neo, 1.0'' v.c
	Altavoz de bajos	1 x 5.0'', 1.0'' v.c
Sección de entrada/salida	Conectores de entrada	Euroblock
	Conectores de salida	Euroblock
	Transformador de voltaje constante	70/100 V
	Selección de potencia 1	40 W - 250 ohm
	Selección de potencia 2	20 W - 500 ohm
	Selección de potencia 3	10 W - 1000 ohm
	Selección de potencia 4	5 W - 2000 ohm
	Selección de potencia 5	2.5 W - 4000 ohm
Cumplimiento estándar	Grado de protección IP	IP 55
	Safety agency	CE compliant, UL 1480A

WMR 50T

MONITOR DE PARED DE DOS VÍAS

Especificaciones físicas	Material del gabinete/de la caja	ABS
	Hardware	Wall mount bracket
	Rejilla	Steel
	Color	Black - RAL 9005, White - RAL 9003
Tamaño / Peso	Altura	349 mm / 13.74 inches
	Ancho	170 mm / 6.69 inches
	Profundidad	253 mm / 9.96 inches
	Peso	4.2 kg / 9.26 lbs